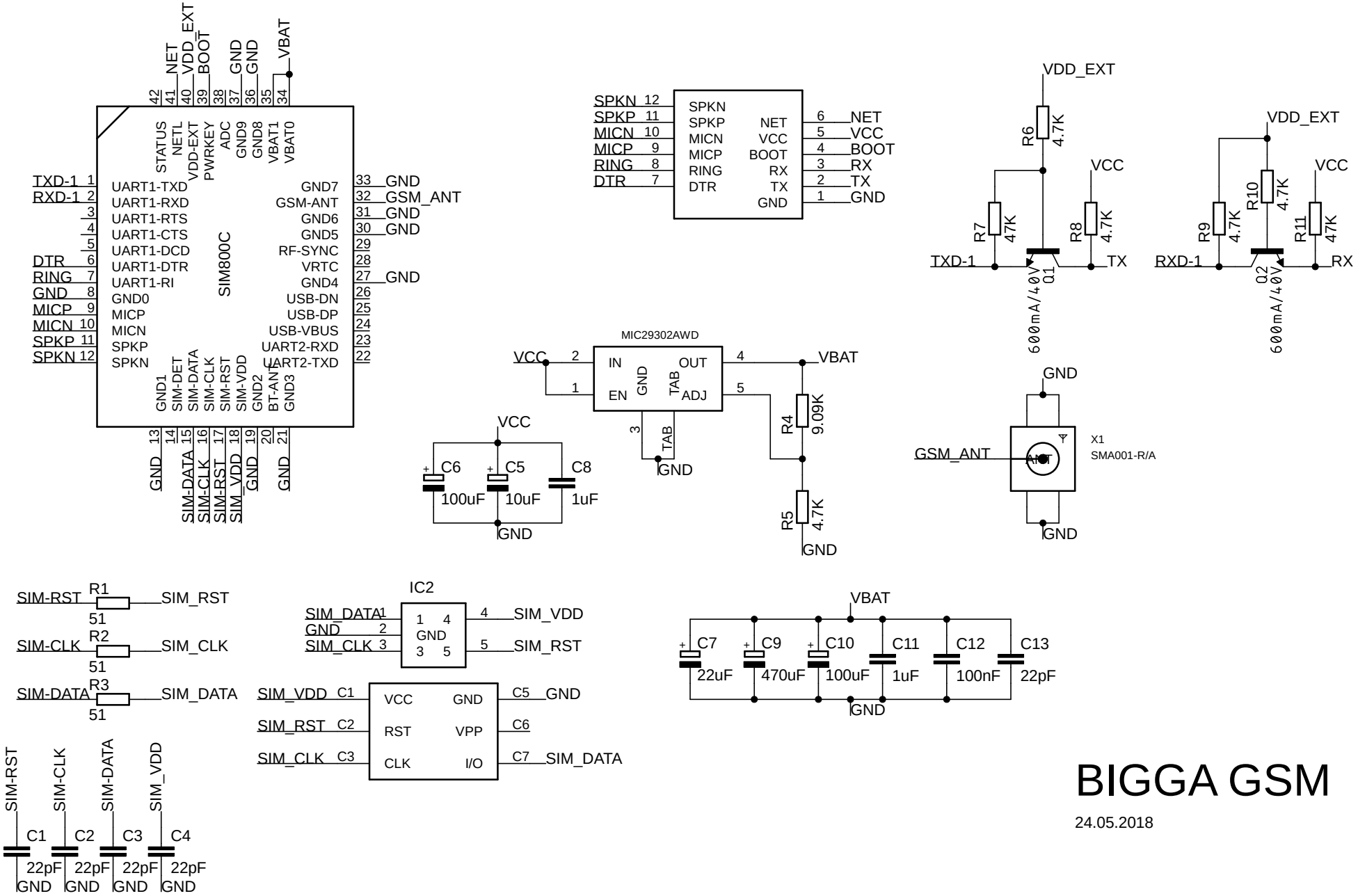

BIGGA GSM

24.05.2018